GTV FURNITURE ACCESSORIES

НОВИНКИ

апрель - июнь 2021

gtv.com.pl

Лоток для столовых приборов в ящик AXISPACE

Доступна для заказа с апреля

Для ящиков шириной 400, 500, 600, 800 и 900 мм

цвета: белый и антрацит

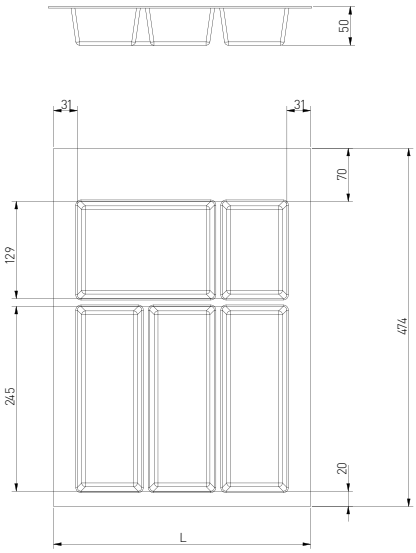

	L mm		
WK-SZ-AS-400-10	340	белый	пластмасса
WK-SZ-AS-500-10	440		
WK-SZ-AS-600-10	540		
WK-SZ-AS-800-10	740		
WK-SZ-AS-900-10	840		
WK-SZ-AS-400-60	340	антрацит	
WK-SZ-AS-500-60	440		
WK-SZ-AS-600-60	540		
WK-SZ-AS-800-60	740		
WK-SZ-AS-900-60	840		

Боковое карго MOVIX PRO

Доступно для заказа с мая

Противоскользящий коврик

На направляющих с доводчиком

Вертикальная и горизонтальная регулировка

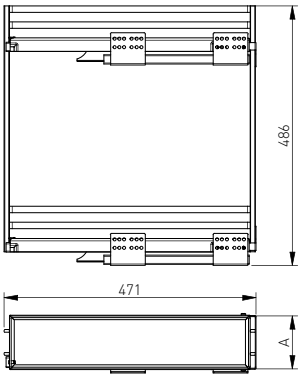

	mm			
KO-200BO-60	200	гальваника	антрацит	сталь
KO-150BO-60	150			
KO-200BO-01	200		хром	
KO-150BO-01	150			

* В состав продукта не входят направляющие
Дополнительный продукт: направляющие soft close PB-KO450BO-L1 (левое крепление) и PB-KO450BO-R1 (правое крепление)

Дата доступности может быть изменена

Противоскользящий коврик для ящиков AXISPACE

Доступно сейчас

- В рулоне длиной 5000 мм
- Модные цвета: белый и антрацитовый
- Для всех типов ящиков и кухонной мебели

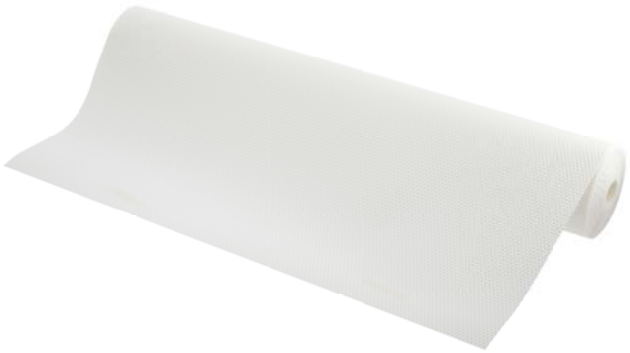

	L mm		
MA-MATA-1-10	5000 x 480	белый	пластмасса
MA-MATA-1-60		антрацит	

Направляющая MODERN SLIDE PRO Soft Close

Доступна для заказа с апреля

- Полная синхронизация работы элементов
- Премиум качество, сертифицированный срок службы 60000 циклов
- 3D-регулировка, SOFT CLOSE

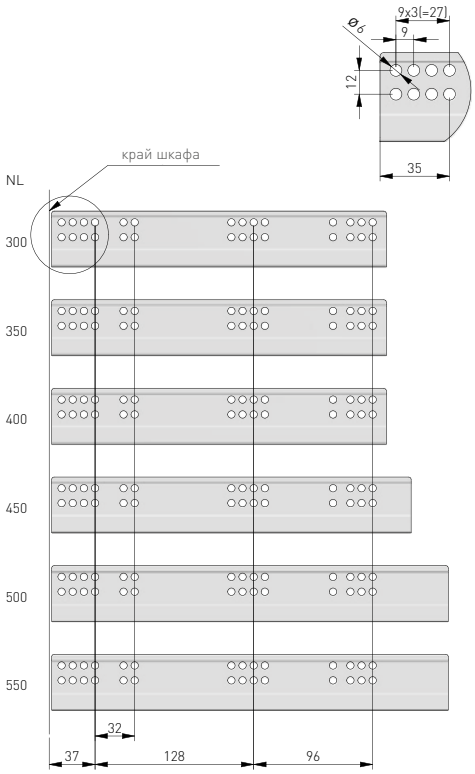

NL mm		AV mm
300	PB-3D0SHX18-300-PRO	–
350	PB-3D0SHX18-350-PRO	–
400	PB-3D0SHX18-400-PRO	–
450	PB-3D0SHX18-450-PRO	–
500	PB-3D0SHX18-500-PRO	–
550	PB-3D0SHX18-550-PRO	–

Дата доступности может быть изменена

Подъемник MINILIFT

Доступна сейчас

- Легкое и бесшумное закрытие двери фасада
- Совместим с петлями ZP-COCA и ZM-ECHC
- Для шкафов глубиной от 170 мм

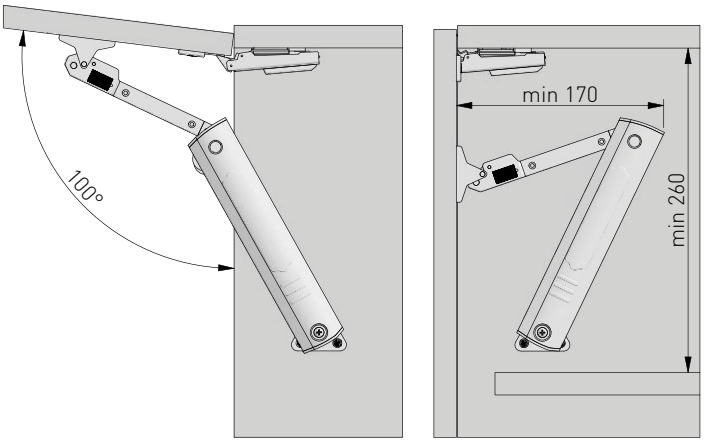

PD-MINILIFT-LIGHT	2 - 3 кг	хром	сталь
PD-MINILIFT-MEDIUM	3,5 - 4,5 кг		
PD-MINILIFT-STRONG	5 - 6 кг		

Подъемник PD-LIFTNEW

Доступна сейчас

Для фасадов максимальной высотой до 600 мм

2 версии: soft close и push to open

Регулировка силы открытия

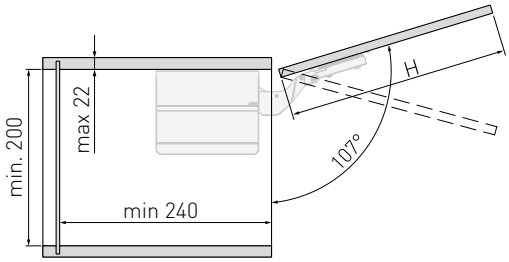

* При монтаже с подвеской min 240 мм

	Ориентировочная высота фасада	Показатель F	Пружина		
PD-LIFTNEW-LIGHT-10	250 – 400 mm	480 – 1250	light	белый	сталь
PD-LIFTNEW-LIGHT-80				серый	
PD-LIFTNEW-MEDIUM-10	250 – 500 mm	960 – 2350	medium	белый	
PD-LIFTNEW-MEDIUM-80				серый	
PD-LIFTNEW-STRONG-10	250 – 500 mm	1600 – 3600	strong	белый	
PD-LIFTNEW-STRONG-80				серый	
PD-LIFTNEW-STRONG-PLUS-10	600 mm	2500 – 4500	extra strong	белый	
PD-LIFTNEW-STRONG-PLUS-80				серый	

Показатель мощности F = высота фасада H (мм) × вес фасада с удвоенным весом ручки (кг)

Подъемник PD-LIFT-P2O

Доступна сейчас

Для фасадов максимальной высотой до 600 мм

2 версии: soft close и push to open

Регулировка силы открытия

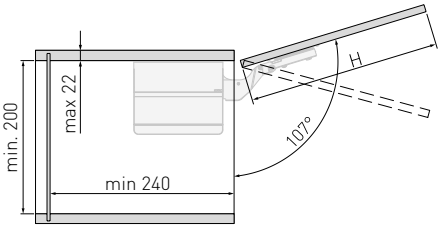

* При монтаже с подвеской min 290 мм

	Ориентировочная высота фасада	Показатель F	Пружина		
PD-LIFT-P2O-LIGHT-10	250 – 400 mm	580 – 1350	light	белый	сталь
PD-LIFT-P2O-LIGHT-80				серый	
PD-LIFT-P2O-MEDIUM-10	250 – 500 mm	1060 – 2450	medium	белый	
PD-LIFT-P2O-MEDIUM-80				серый	
PD-LIFT-P2O-STRONG-10	250 – 500 mm	1800 – 4000	strong	белый	
PD-LIFT-P2O-STRONG-80				серый	
PD-LIFT-P2O-STRONG-PLUS-10	600 mm	2600 – 5000	extra strong	белый	
PD-LIFT-P2O-STRONG-PLUS-80				серый	

Показатель мощности F = высота фасада H (мм) × вес фасада с удвоенным весом ручки (кг)

Дата доступности может быть изменена

Универсальная система для монтажа фасадов Soft Move

Доступна сейчас

- Инновационная комбинация механизмов soft close и push to open
- Инновационная комбинация механизмов soft close и push to open
- Адаптирован к фасаду весом от 4 кг до 7,5 кг.

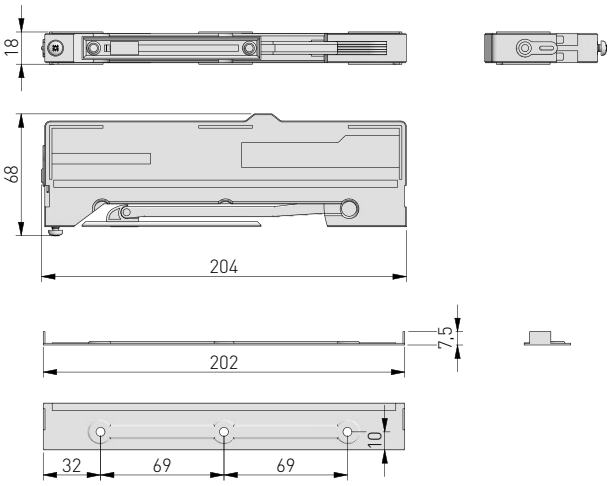

ZM-OTBOX	Черный	Нержавеющая сталь и пластик

Петля ZM-DCHC с эксцентриком накладная

Доступна сейчас

- Эксцентриковая регулировка
- Сертификат SGC гарантирует 80000 циклов
- Премиум-класс

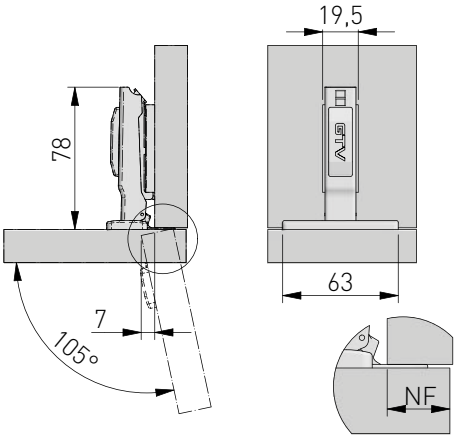

ZM-DCHCB09-3DBEO	H = 0	–	x 2	никель	сталь, ZnAl

Петля ZM-DCHC с эксцентриком полунакладная

Доступна сейчас

- Эксцентриковая регулировка
- Сертификат SGC гарантирует 80000 циклов
- Премиум-класс

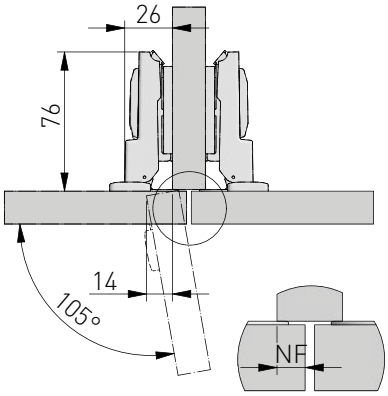

ZM-DCHCB08-3DBEO	H = 0	–	x 2	никель	сталь, ZnAl

Петля ZM-DCHC с эксцентриком внутренняя

Доступна сейчас

- Эксцентриковая регулировка
- Сертификат SGC гарантирует 80000 циклов
- Премиум-класс

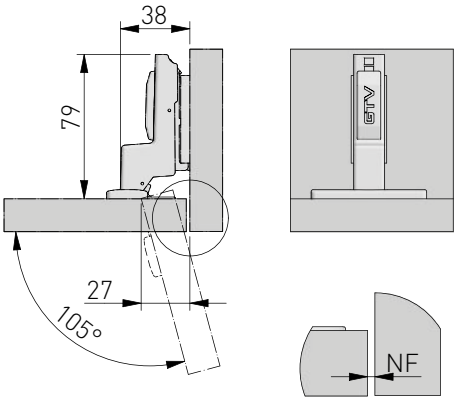

ZM-DCHCB07-3DBEO	H = 0	–	x 2	никель	сталь, ZnAl

Дата доступности может быть изменена

Сегрегатор для мусора MULTINO NEW с креплением

Доступна сейчас

Для ящиков шириной 600 мм

Модный антрацитовый цвет

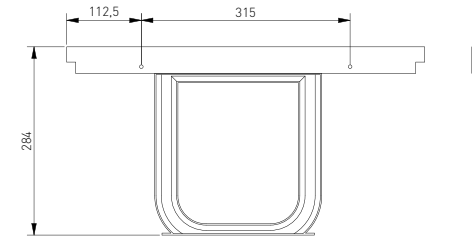

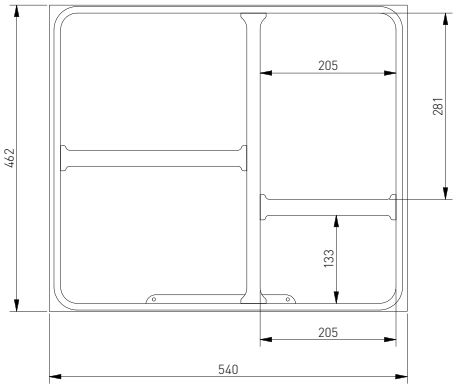

	ширина шкафа	ширина комплекта	объем			
PB-93004162601	600 мм	540 мм	3x15 л + 1x7 л	антрацит	пластмасса	

Мебельная ножка-шпилька ARTO

Доступна сейчас

- Идеальная основа для создания столов и журнальных столиков в стиле лофт
- Доступен в варианте с двумя или тремя прутьями и в трех размерах
- Оснащена резиновым подпятникомдля надежной стабилизации

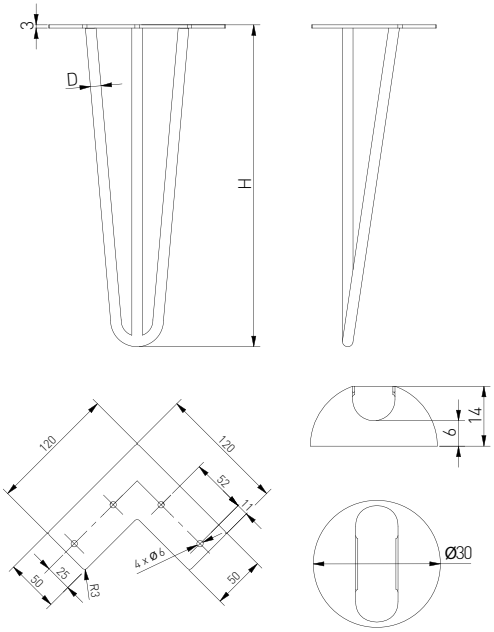

	H mm	øD (mm)			
NM-ARTO-10-3R304-20M	304	ø10	чёрный матовый	сталь, пластмасса	4
NM-ARTO-10-3R406-20M	406				
NM-ARTO-10-3R711-20M	711				
NM-ARTO-12-3R304-20M	304	ø12			
NM-ARTO-12-3R406-20M	406				
NM-ARTO-12-3R711-20M	711				

Мебельная ножка-шпилька ARTO

Доступна сейчас

- Идеальная основа для создания столов и журнальных столиков в стиле лофт
- Доступен в варианте с двумя или тремя прутьями и в трех размерах
- Оснащена резиновым подпятникомдля надежной стабилизации

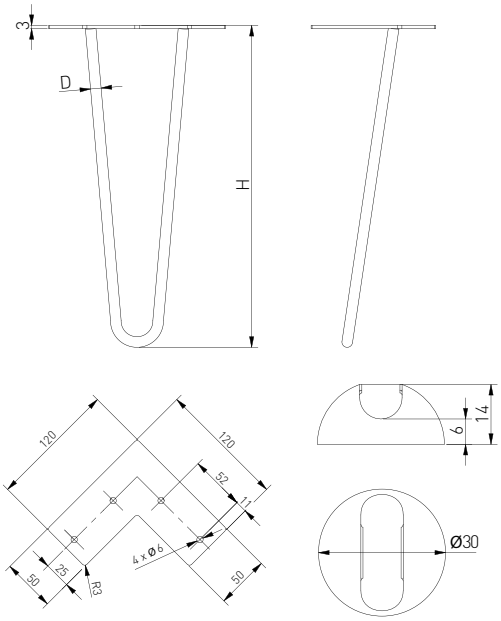

	H mm	øD (mm)			
NM-ARTO-10-2R304-20M	304	ø10	чёрный матовый	сталь, пластмасса	4
NM-ARTO-10-2R406-20M	406				
NM-ARTO-10-2R711-20M	711				
NM-ARTO-12-2R304-20M	304	ø12			
NM-ARTO-12-2R406-20M	406				
NM-ARTO-12-2R711-20M	711				

Дата доступности может быть изменена

Опора для столешницы INDUSTRIA

Доступна сейчас

- Широкий выбор вариантов дает возможность создания множества интересных дизайнерских решений
- Обеспечивает стабильную посадку столешницы
- Легкость сборки - опоры идеально вписываются в формат DIY

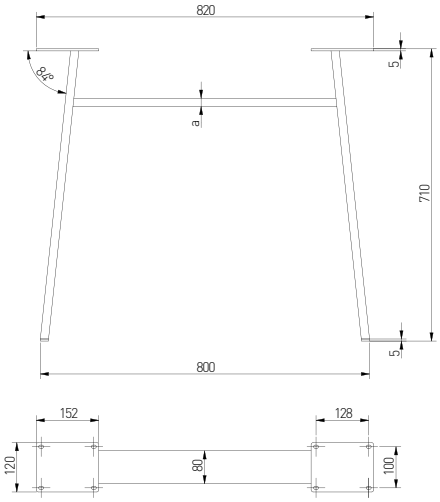

		a (mm)		
NM-INDUSTRIA-H20-710X820-20M	чёрный матовый	20	сталь	1
NM-INDUSTRIA-H40-710X820-20M		40		

Опора для столешницы INDUSTRIA

Доступна сейчас

- Широкий выбор вариантов дает возможность создания множества интересных дизайнерских решений
- Обеспечивает стабильную посадку столешницы
- Легкость сборки - опоры идеально вписываются в формат DIY

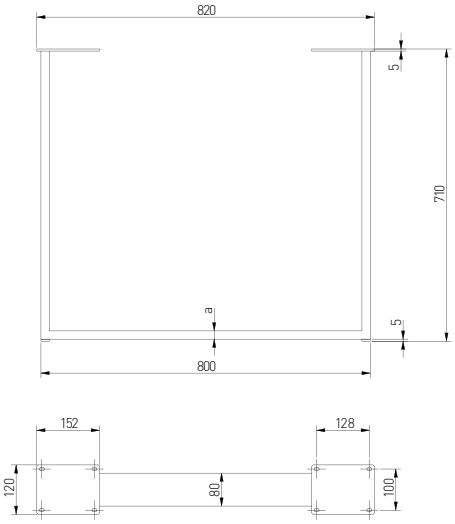

		a (mm)		
NM-INDUSTRIA-P20-710X820-20M	чёрный матовый	20	сталь	1
NM-INDUSTRIA-P40-710X820-20M		40		
NM-INDUSTRIA-P80-710X820-20M		80		

Дата доступности может быть изменена

Опора для столешницы INDUSTRIA

Доступна сейчас

- Широкий выбор вариантов дает возможность создания множества интересных дизайнерских решений
- Обеспечивает стабильную посадку столешницы
- Легкость сборки - опоры идеально вписываются в формат DIY

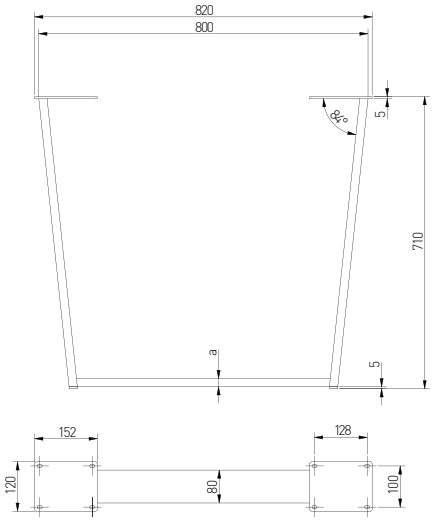

		a (mm)		
NM-INDUSTRIA-T20-710X820-20M	чёрный матовый	20	сталь	1
NM-INDUSTRIA-T40-710X820-20M		40		

Опора для столешницы INDUSTRIA

Доступна сейчас

- Широкий выбор вариантов дает возможность создания множества интересных дизайнерских решений
- Обеспечивает стабильную посадку столешницы
- Легкость сборки - опоры идеально вписываются в формат DIY

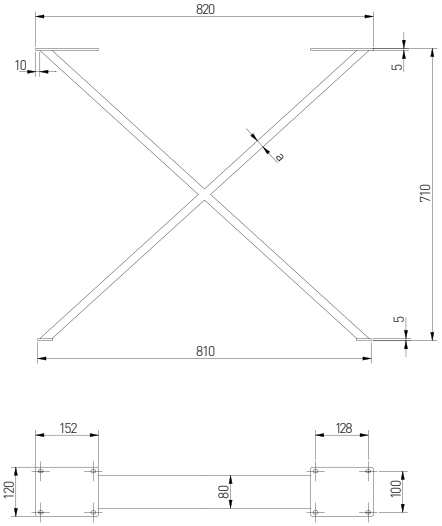

		a (mm)		
NM-INDUSTRIA-X20-710X820-20M	чёрный матовый	20	сталь	1
NM-INDUSTRIA-X40-710X820-20M		40		
NM-INDUSTRIA-X80-710X820-20M		80		

Дата доступности может быть изменена

Ручка-профиль VELLO

Доступна для заказа с апреля

Прекрасно вписывается в тенденцию минималистичных интерьеров

Горизонтальные планки избавляют от необходимости монтировать ручки

Возможность использования светодиодного освещения

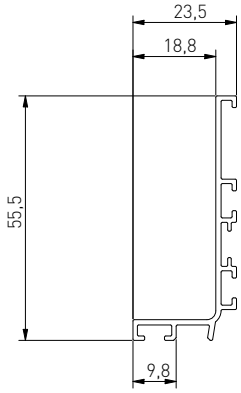

C mm	L mm						
		алюминий	шлифованная сталь	белый	чёрный матовый	12.	алюминий
для резки	3000	PA-VELLO-L3M-05	PA-VELLO-L3M-06	PA-VELLO-L3M-10	PA-VELLO-L3M-20M		

Аксессуары

PA-ZASVELLO-LNL-20M

PA-ZASVELLO-LNP-20M

PA-ZASVELLO-LPL-20M

PA-ZASVELLO-LPP-20M

PA-MOUNT-GL-00

Крышки

PA-OSMLGLAXMIC3M-00N

алюминий	шлифованная сталь	белый	чёрный матовый		
PA-ZASVELLO-LNL-05	PA-ZASVELLO-LNL-06	PA-ZASVELLO-LNL-10	PA-ZASVELLO-LNL-20M	10.	пластмасса
PA-ZASVELLO-LNP-05	PA-ZASVELLO-LNP-06	PA-ZASVELLO-LNP-10	PA-ZASVELLO-LNP-20M		
PA-ZASVELLO-LPL-05	PA-ZASVELLO-LPL-06	PA-ZASVELLO-LPL-10	PA-ZASVELLO-LPL-20M		
PA-ZASVELLO-LPP-05	PA-ZASVELLO-LPP-06	PA-ZASVELLO-LPP-10	PA-ZASVELLO-LPP-20M		

Возможность использования светодиодного освещения. Рекомендуемая крышка PA-OSMLGLAXMIC3M-00N

алюминий	50	сталь
PA-MOUNT-GL-00		

Дата доступности может быть изменена

Ручка-профиль VELLO

Доступна для заказа с апреля

Прекрасно вписывается в тенденцию минималистичных интерьеров

Горизонтальные планки избавляют от необходимости монтировать ручки

Возможность использования светодиодного освещения

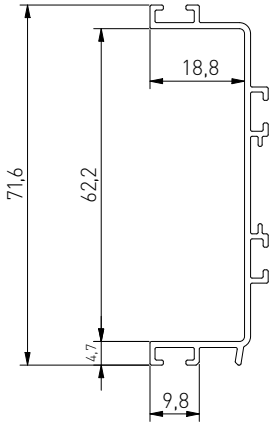

C mm	L mm						
		алюминий	шлифованная сталь	белый	чёрный матовый	12	алюминий
для резки	3000	PA-VELLO-C3M-05	PA-VELLO-C3M-06	PA-VELLO-C3M-10	PA-VELLO-C3M-20M		

Аксессуары

PA-ZASVELLO-CN-20M

PA-ZASVELO-CP-20M

PA-MOUNT-GL-00

Крышки

PA-OSMLGLAXMIC3M-00N

алюминий	шлифованная сталь	белый	чёрный матовый	10	пластмасса
PA-ZASVELLO-CN-05	PA-ZASVELLO-CN-06	PA-ZASVELLO-CN-10	PA-ZASVELLO-CN-20M		
PA-ZASVELLO-CP-05	PA-ZASVELLO-CP-06	PA-ZASVELO-CP-10	PA-ZASVELO-CP-20M		

Возможность использования светодиодного освещения. Рекомендуемая крышка PA-OSMLGLAXMIC3M-00N

алюминий	50	сталь
PA-MOUNT-GL-00		

Дата доступности может быть изменена

Ручка-профиль VELLO

Доступна для заказа с апреля

- Прекрасно вписывается в тенденцию минималистичных интерьеров
- Вертикальные планки избавляют от необходимости монтировать ручки
- Рекомендуется для высоких кухонных шкафов

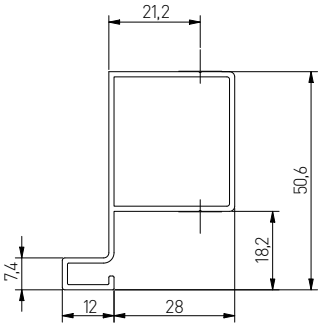

C mm	L mm						
		алюминий	шлифованная сталь	белый	чёрный матовый	12	алюминий
для резки	3000	PA-VELLO-TJ3M-05	PA-VELLO-TJ3M-06	PA-VELLO-TJ3M-10	PA-VELLO-TJ3M-20M		

Ручка-профиль VELLO

Доступна для заказа с апреля

- Прекрасно вписывается в тенденцию минималистичных интерьеров
- Вертикальные планки избавляют от необходимости монтировать ручки
- Рекомендуется для высоких кухонных шкафов

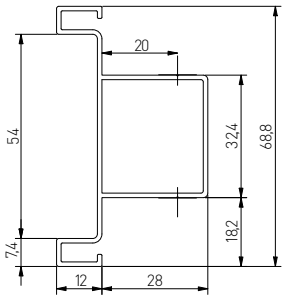

C mm	L mm						
		алюминий	шлифованная сталь	белый	чёрный матовый	12	алюминий
для резки	3000	PA-VELLO-TD3M-05	PA-VELLO-TD3M-06	PA-VELLO-TD3M-10	PA-VELLO-TD3M-20M		

Дата доступности может быть изменена

Ручка UZ-133

Доступна для заказа с июня

Благодаря простому дизайну ручка подходит как для кухонной, так и для офисной мебели

Классический черный матовый цвет придаст интерьеру элегантности

Новый цвет

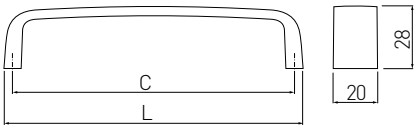

C mm	L mm			
		чёрный матовый	25	ZnAl
128	135	UZ-133128-20M		

Ручка UZ-G1

Доступна для заказа с июня

Благодаря простому дизайну ручка подходит как для кухонной, так и для офисной мебели

Классический черный матовый цвет придаст интерьеру элегантности

Новый цвет

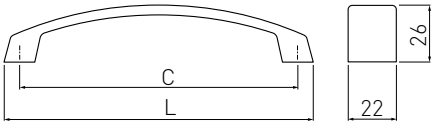

C mm	L mm			
		чёрный матовый	20	ZnAl
128	142	UZ-G1-128-20M		
160	174	UZ-G1-160-20M		
192	206	UZ-G1-192-20M		
256	270	UZ-G1-256-20M		
320	334	UZ-G1-320-20M		

Ручка UZ-G2

Доступна для заказа с июня

Простая ручка с изящной линией

Классический черный матовый цвет придаст интерьеру элегантности

Новый цвет

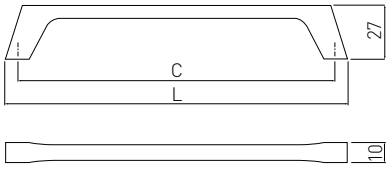

C mm	L mm			
		чёрный матовый	25	ZnAl
160	172	UZ-G2-160-20M		
224	236	UZ-G2-224-20M		

Ручка UZ-Z10

Доступна для заказа с июня

Изящная ручка утонченной формы

Классический черный матовый цвет придаст интерьеру элегантности

Новый цвет

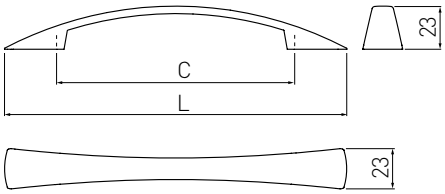

C mm	L mm			
		чёрный матовый	50	ZnAl
96	138	UZ-Z10096-20M		
128	184	UZ-Z10128-20M		

Дата доступности может быть изменена

Ручка CAPRI

Доступна для заказа с июня

Классический дизайн подходит для разных интерьеров

Классический черный матовый цвет придаст интерьеру элегантности

Новый цвет

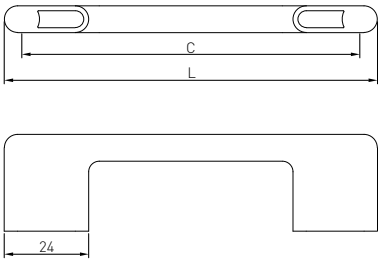

C mm	L mm			
C	L	чёрный матовый	25	ZnAl
128	138	UZ-CAPRI-128-20M		
160	170	UZ-CAPRI-160-20M		
192	202	UZ-CAPRI-192-20M		
256	266	UZ-CAPRI-256-20M		

Ручка GENUA

Доступна для заказа с июня

Идеально подходит для офисной мебели и мебели в гостиную

Классический черный матовый цвет придаст интерьеру элегантности

Новый цвет

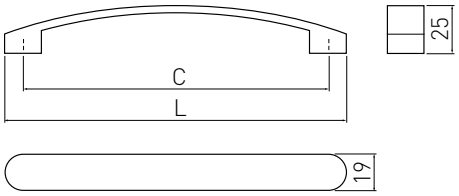

C mm	L mm			
		чёрный матовый		ZnAl
128	148	UZ-GENUA128-20M	40	
160	180	UZ-GENUA160-20M	35	

Ручка UZ-40

Доступна для заказа с июня

Простая геометрия ручки подойдет к любой мебели

Классический черный матовый цвет придаст интерьеру элегантности

Новый цвет

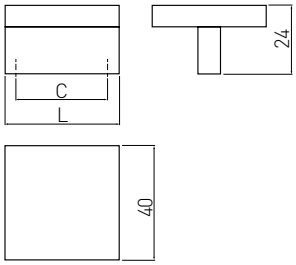

C mm	L mm			
		чёрный матовый	50	ZnAl
32	40	UZ-40-032-20M		

Торцевая ручка LIND

Доступна для заказа с июня

Торцевая ручка легко интегрируется в фасад мебели

Доступна в 4 цветах: золото, черный матовый, алюминий, хром

Новый дизайн

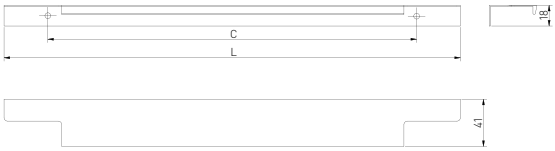

C mm	L mm						
		хром	алюминий	матовое золото	чёрный матовый	25	алюминий
256	296	UA-LIND-256-296-01	UA-LIND-256-296-05	UA-LIND-256-296-18	UA-LIND-256-296-20M		
320	396	UA-LIND-320-396-01	UA-LIND-320-396-05	UA-LIND-320-396-18	UA-LIND-320-396-20M		
224	496*	UA-LIND-224-496-01	UA-LIND-224-496-05	UA-LIND-224-496-18	UA-LIND-224-496-20M		
256	596	UA-LIND-256-596-01	UA-LIND-256-596-05	UA-LIND-256-596-18	UA-LIND-256-596-20M		
352	796	UA-LIND-352-796-01	UA-LIND-352-796-05	UA-LIND-352-796-18	UA-LIND-352-796-20M		

* крепление 3 винтами

Дата доступности может быть изменена

Ручка VITO

Доступна для заказа с июня

Тонкое строение с природным изгибом обеспечивает удобный хват и приятный вид ручки

Классический черный матовый цвет придаст интерьеру элегантности

Новый цвет

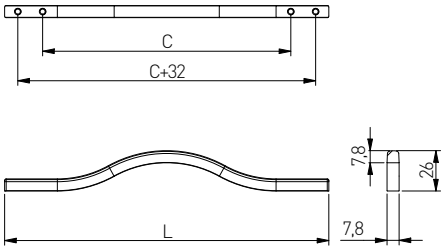

C mm	L mm			
		золотая латунь	25	ZnAl
160	210	UZ-VITO-160-16		
288	340	UZ-VITO-288-16		

Ручка VENICE

Доступна для заказа с июня

Современный дизайн подходит для минималистических интерьеров

Классический черный матовый цвет придаст интерьеру элегантности

Новый дизайн

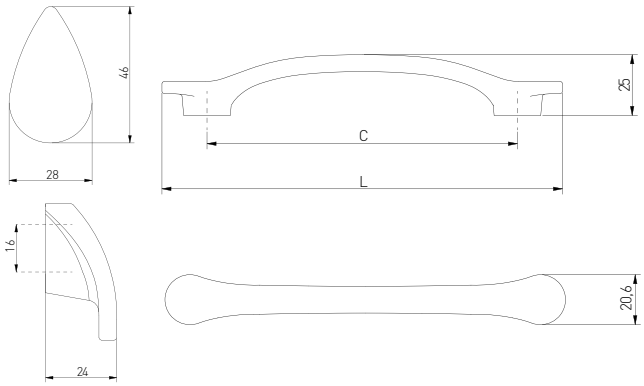

C mm	L mm				
C	**L**	шампань	чёрный матовый	20	ZnAl
128	**165**	UZ-VENICE-128-90	UZ-VENICE-128-20M		
кнопка		GZ-VENICE-1-90	GZ-VENICE-1-20M		

Дата доступности может быть изменена

Ручка OTTO

Доступна для заказа с июня

Современная простая ручка, украсит собой мебель любого дизайна

Классический черный матовый цвет придаст интерьеру элегантности

Новый дизайн

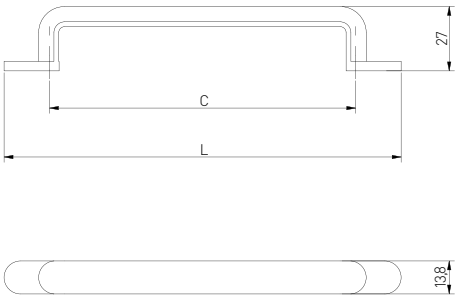

C mm	L mm					
		шлифованная сталь	шампань	чёрный матовый		
128	**166**	UZ-OTTO-128-06	UZ-OTTO-128-90	UZ-OTTO-128-20M	20	ZnAl
160	**198**	UZ-OTTO-160-06	UZ-OTTO-160-90	UZ-OTTO-160-20M		

Ручка EVER

Доступна для заказа с июня

Оригинальный дизайн, идеально подходящий для классических интерьеров

Классический черный матовый цвет придаст интерьеру элегантности

Новый дизайн

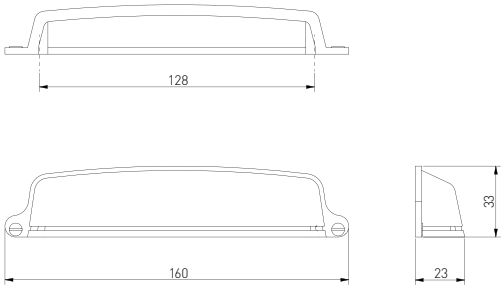

C mm	L mm				
		шампань	чёрный матовый	20	ZnAl
128	**160**	UZ-EVER-128-90	UZ-EVER-128-20M		

Дата доступности может быть изменена

Ручка FLOW

Доступна для заказа с июня

Минималистичный современный дизайн

Классический черный матовый цвет придаст интерьеру элегантности

Новый дизайн

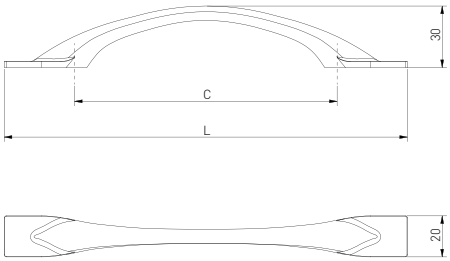

C mm	L mm					
		шлифованная сталь	шампань	чёрный матовый		ZnAl
128	**200**	UZ-FLOW-128-06	UZ-FLOW-128-90	UZ-FLOW-128-20M	25	
192	**270**	UZ-FLOW-192-06	UZ-FLOW-192-90	UZ-FLOW-192-20M	30	

Ручка STEP

Доступна для заказа с июня

Современный дизайн в стиле LOFT

Классический черный матовый цвет и античное серебро придадут интерьеру брутальности

Новый дизайн

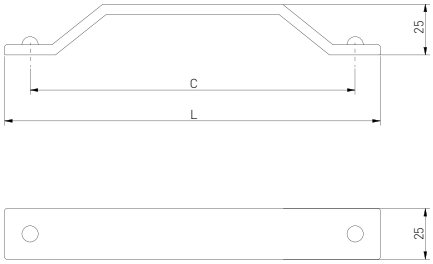

C mm	L mm				
		античное серебро	чёрный матовый	25	ZnAl
160	**185**	UZ-STEP-160-07	UZ-STEP-160-20M		

Ручка RETRIS

Доступна для заказа с июня

Классическая ручка для интерьеров в стиле ретро и LOFT

Черный мат придаст интерьеру элегантности

Новый дизайн

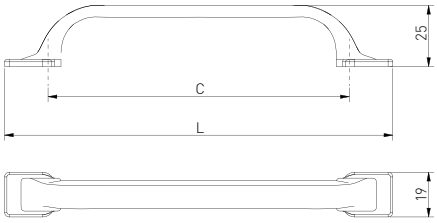

C mm	L mm					
		античная латунь	античное серебро	чёрный матовый	25	ZnAl
128	165	UZ-RETRIS-128-04	UZ-RETRIS-128-07	UZ-RETRIS-128-20M		

Торцевая ручка HEXI

Доступна для заказа с июня

Торцевая ручка легко интегрируется в фасад мебели

Также доступна в черном цвете размером 3500 мм

Новый цвет

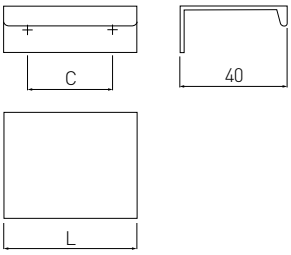

C mm	L mm				
		антрацит	матовое золото	чёрный матовый	
32	50	UA-HEXI-60	UA-HEXI-18	–	алюминий
96	150	UA-HEXI96-60	UA-HEXI96-18	–	
192	225	UA-HEXI192-60	UA-HEXI192-18	–	
для резки	3500	–	–	UA-HEXI-3500-20M	

Дата доступности может быть изменена

Торцевая ручка TREX

Доступна для заказа с апреля

Торцевая ручка легко интегрируется в фасад мебели

Классический черный матовый цвет придаст интерьеру элегантности

Новый цвет

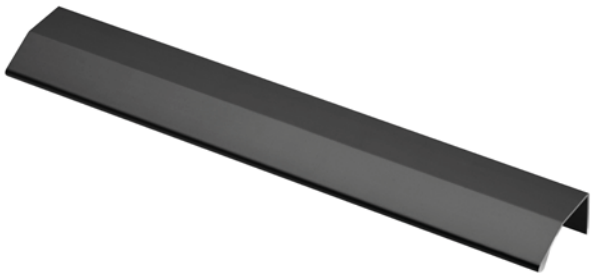

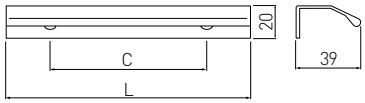

C mm	L mm			
		чёрный матовый	24	алюминий
для резки	3500	UA-TREX-3500-20M		

Светодиодная лента FLASH

Доступна для заказа с июня

Самый популярный цвет света на рынке: нейтральный

LD-5050-300-20-NE4	12 VDC, 14,4 W/m	900 lm/m	4000 K	65	120°	10	60/m	5
LD-5050-300-65-NE4		850 lm/m	4000 K					
LD-5630-300-20-NE4	12 VDC, 16 W/m	1750 lm/m	4000 K	20				
LD-3528-600-20-NE4	12 VDC, 9,6 W/m	550 lm/m	4000 K			8	120/m	2,5
LD-3528-600-65-NE4		520 lm/m	4000 K	65				
LD-3528-300-65-NE4	12 VDC, 4,8 W/m	280 lm/m	4000 K				60/m	5
LD-2835-600-65-NE4	12 VDC, 12 W/m	1350 lm/m	4000 K			10	120/m	2,5
LD-RGBW-300-20	12 VDC, 17 W/m	–	RGBW	20		10	60/m	5

Светодиодная лента FLASH

Доступна для заказа с июня

Самый популярный цвет света на рынке: нейтральный

LD-3528-600-20-ZB-50	12DC, 9,6W/m	550 lm/m	6500 K	20	120°	8 mm	120/m	2,5
LD-3528-600-20-CB-50			4000 K					
LD-3528-600-20-NE4-50			3200 K					
LD-5050-300-20-NE4-50	12DC, 14,4W/m	900 lm/m	4000 K			10 mm	60/m	5
LD-5630-300-20-NE4-50	12DC, 16W/m	1750 lm/m	4000 K					

Дата доступности может быть изменена

Светодиодная лента NEON FLEX

Доступен для заказа с июня

Очень гибкая лента, позволяющая создавать сложные формы.

Корпус выполнен из натурального силикона - IP65

какие держатели и заглушки в каком количестве, какие характеристики

	W			IP		mm	x	cm
LD-NF12V6x12-65-ZB	12 VDC, 8 W/m	200 lm/m	6500 K	65	120°	6 mm	100/m	2,5
LD-NF12V6x12-65-NE			4000 K					
LD-NF12V6x12-65-CB			3200 K					

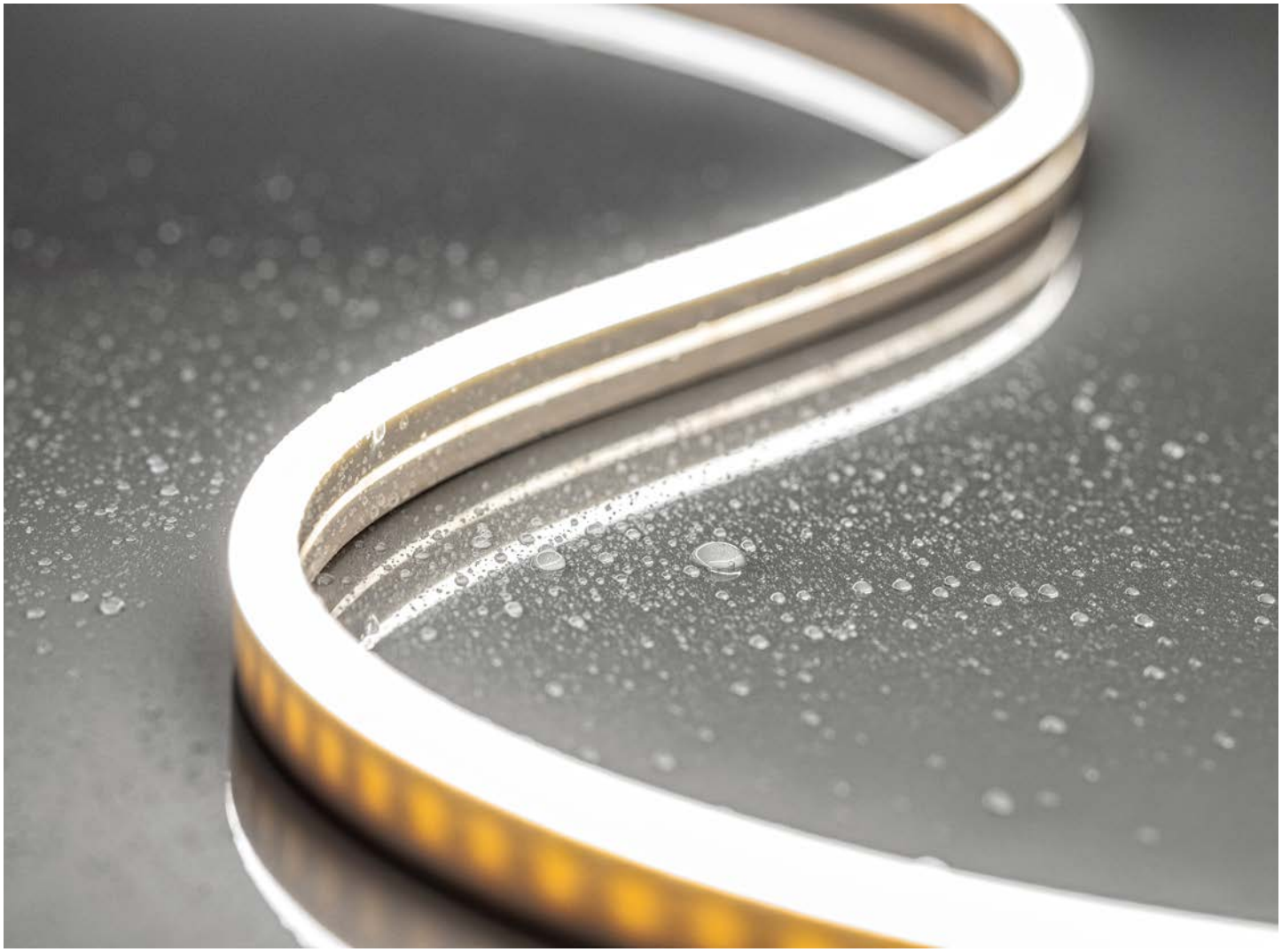

Набор RGBW, светодиодная лента 5 м, контроллер, блок питания, пульт

Доступен для заказа с апреля

- 4 в 1, четыре светодиода в одном (дополнительный белый цвет)
- Плотность ленты 60 светодиодов / 1 м
- Готовый к подключению комплект: лента, блок питания, контроллер

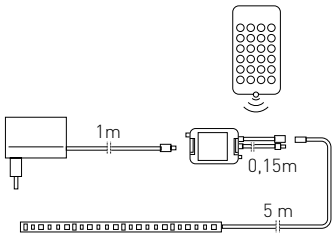

				mm	cm
LD-ZLRGBW-300-20	12V	RGBW	пластик	10	5

AC 220-240V 50-60 Hz · MAX 52 W · IP 20 · 120° · x60/m · IR · x 17

Светодиодная лента COB

Доступен для заказа с апреля

- Новейшая технология на основе диода COB
- Равномерная линия света
- Высокая световая отдача при низком энергопотреблении

				IP		mm		cm
LD-COB12V-20-ZB	12 VDC, 8 W/m	830 lm/m	6500 K	20	180°	8 mm	320/m	5
LD-COB12V-20-NE		800 lm/m	4000 K					
LD-COB12V-20-CB		750 lm/m	3200 K					

A++ A · 5m · COB LED · x 50

Дата доступности может быть изменена

+DC12V
+DC12V
GND

Светодиодный блок питания EASY CLIK

Доступен для заказа с апреля

- Блок питания со встроенными разъемами miniAMP - быстрое подключение светодиодной ленты
- Не требует защитного заземления
- Имеет правильные значения PF*
- Фильтры EMC** уменьшают передачу электромагнитных помех до необходимого значения между источником питания и сетью
- В случае перегрузки или короткого замыкания блок питания автоматически отключится

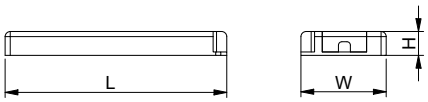

	max		A	LxWxH mm		
LD-ZAS09WEC-30	9 W	3 miniAMP	0,75 A	103 x 41 x 12mm	пластик	110 g
LD-ZAS15WEC-30	15 W	4 miniAMP	1,25 A	129 x 42 x 16 mm		130 g
LD-ZAS20WEC-30	20 W		1,67 A	129 x 42 x 16 mm		140 g
LD-ZAS30WEC-30	30 W	6 miniAMP	2,5 A	160 x 50 x 18 mm		190 g
LD-ZAS60WEC-30	60 W		5 A	190 x 62 x 21 mm		290 g

AC 200-240V 50-60 Hz · OUTPUT 12 V DC · IP 20 · 1,5 m · mini AMP · x 50

* power factor - коэффициент мощности
** фильтры электромагнитной совместимости

Профиль GLAX, торцевой

- Расширение предложения 3-х метровыми профилями
- Новые цвета: шлифованная сталь, белый и черный

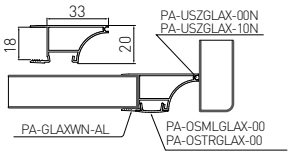

	BOARD mm	L m		
PA-GLAXWN3M-AL	18	3	серебристый	алюминий
PA-GLAXWN3M-AL-20M			чёрный	
PA-GLAXWN3M-AL-10			белый	
PA-GLAXWN3M-AL-06			шлифованная сталь	

Дата доступности может быть изменена

ul. Przejazdowa 21
05-800 Pruszków
Poland

+48 22 44 47 272

+48 22 44 47 366
+48 22 44 47 331

+48 22 44 47 391

+ 48 22 44 47 379

+ 420 591 160 091

+48 22 444 73 24
+48 22 444 73 07

+375 291 504 626
+48 22 44 47 523

+48 22 44 47 524
+48 735 201 464

+48 22 4447 525

+48 22 44 47 297
+48 539 770 636

ООО «ГТВ РУС»
140073 Московская область
город Люберцы, рабочий поселок Томилино
мкрн. Птицефабрика, Литер 7А

GTV Croatia d.o.o
Kovinska 4a, 10000 Zagreb
Hrvatska
+ 385 1 798 8089

GTV Czech Distribution s.r.o.
CTPark Ostrava, Na Rovince 879
720 00 Ostrava-Hrabová
Česká republika
+420 591 160 092
+420 727 800 362
+420 725 715 142

GTV España Herrajes e Iluminación,
S.L., Avenida Aragón 30, Planta 8
46021 Valencia (España)
+ 34 961 134 441
+ 34 960 468 666
+ 48 22 444 73 77

fax: +48 22 444 75 01
e-mail: info@gtv.com.pl
www.gtv.com.pl

Данный квартальник новинок приготовлен GTV Poland. Постоянно совершенствуя свое предложение в соответствии с требованиями рынка и законодательства, GTV Poland оставляет за собой право вносить изменения в представленный ассортимент. Данная публикация не является предложением в понимании Гражданского кодекса. Актуальные продукты могут отличаться от иллюстраций и рисунков, содержащихся в публикации. GTV Poland оставляет за собой право вносить изменения и ошибок в печати.